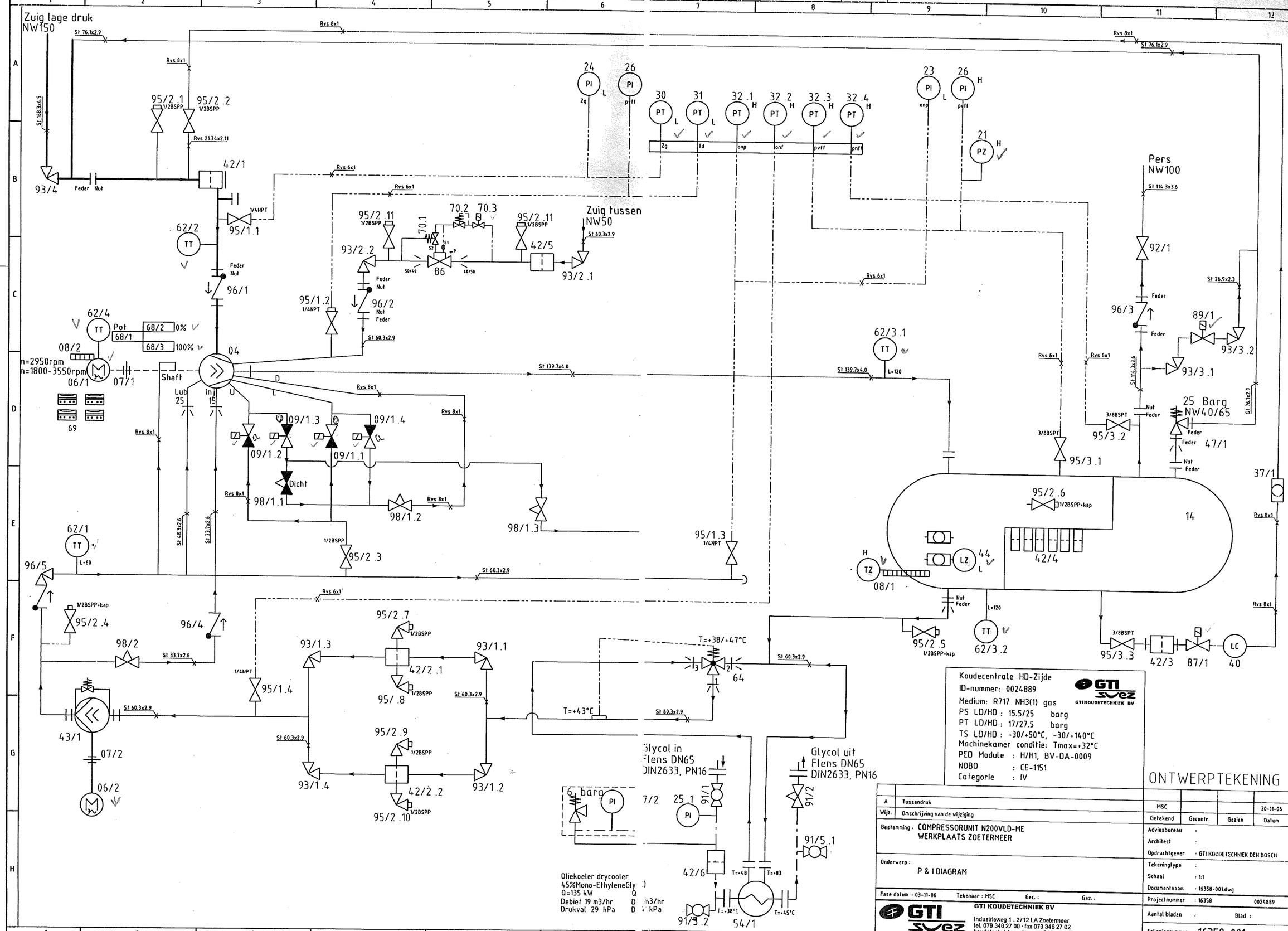


Koudecentrale HD-Zijde
ID-nummer: 0024889
Medium: R717 NH3(1) gas
PS LD/HD : 15.5/25 barg
PT LD/HD : 17/27.5 barg
TS LD/HD : -30/+50°C, -30/+140°C
Machinekamer conditie: Tmax=+32°C
PED Module : H/H1, BV-DA-0009
NOBO : CE-1151
Categorie : IV

GTI SVEZ
GTI KOUDETECHNIEK BV

ONTWERPTEKENING

| | | | | |
|---|---|---|---|---|
| A | Tussendruk | MSC | | 30-11-06 |
| Wijz. | Omschrijving van de wijziging | Getekend | Gecontr. | Gezien | Datum |

Bestemming: COMPRESSORUNIT N200VLD-ME
WERKPLAATS ZOETERMEER

Onderwerp: P & I DIAGRAM

Fase datum : 03-11-06 Tekenaar : MSC Gec. : Gez. :

Adviesbureau :
Architect :
Opdrachtgever : GTI KOUDETECHNIEK DEN BOSCH
Tekeningtype :
Schaal : 1:1
Documentnaam : 16358-001.dwg
Projectnummer : 16358 0024889
Aantal bladen : Blad :
Tekeningnummer 16358-001

GTI SVEZ
GTI KOUDETECHNIEK BV
Industrieweg 1 , 2712 LA Zoetermeer
tel. 079 346 27 00 · fax 079 346 27 02
koudetechniek-zoetermeer@gti-group.com

Auteursrecht voorbehouden volgens de wet A2-HOR